danshenqinggege@163.com

按如下步骤及图片中的说明进行。

1. Display->options….

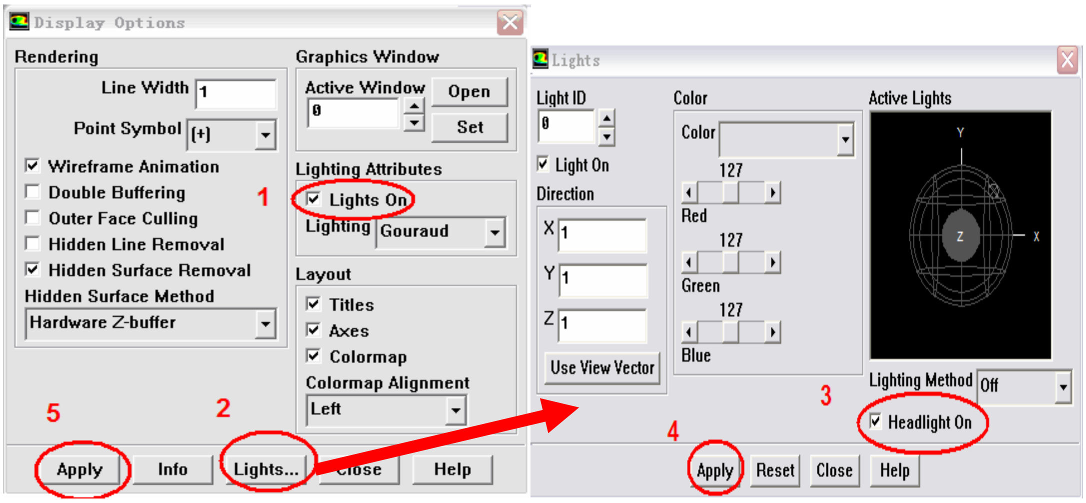

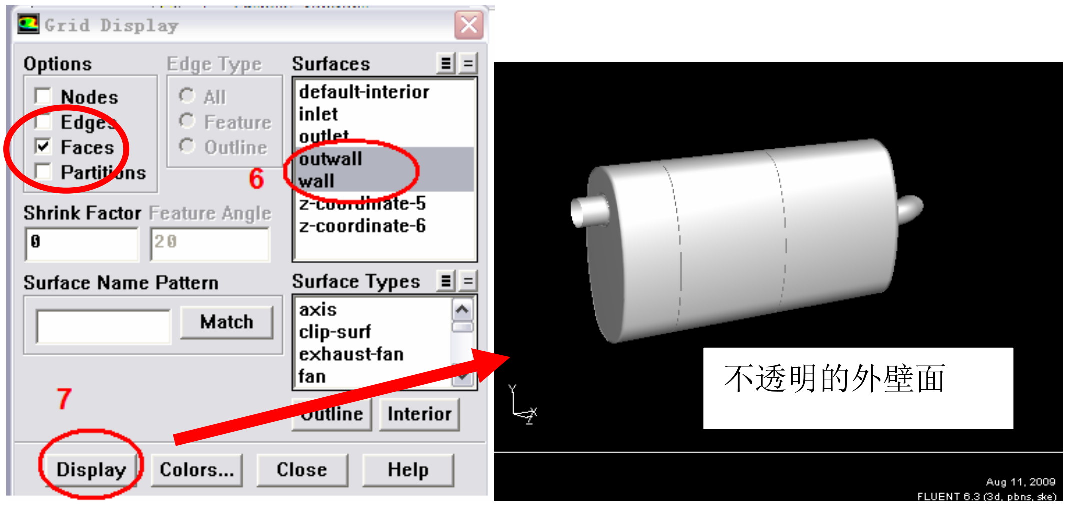

2. Display->Scene…

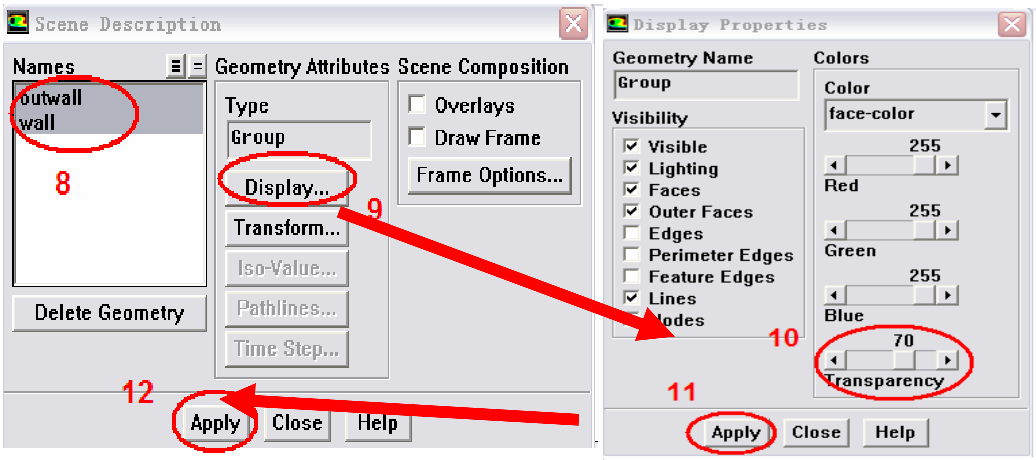

VISIT…

LANZAROTE Caliente.com

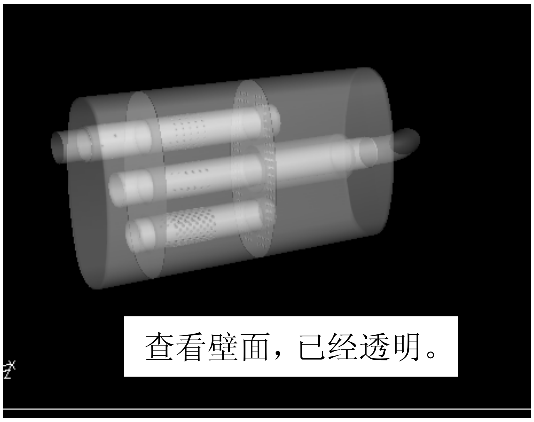

2. Display->contours…

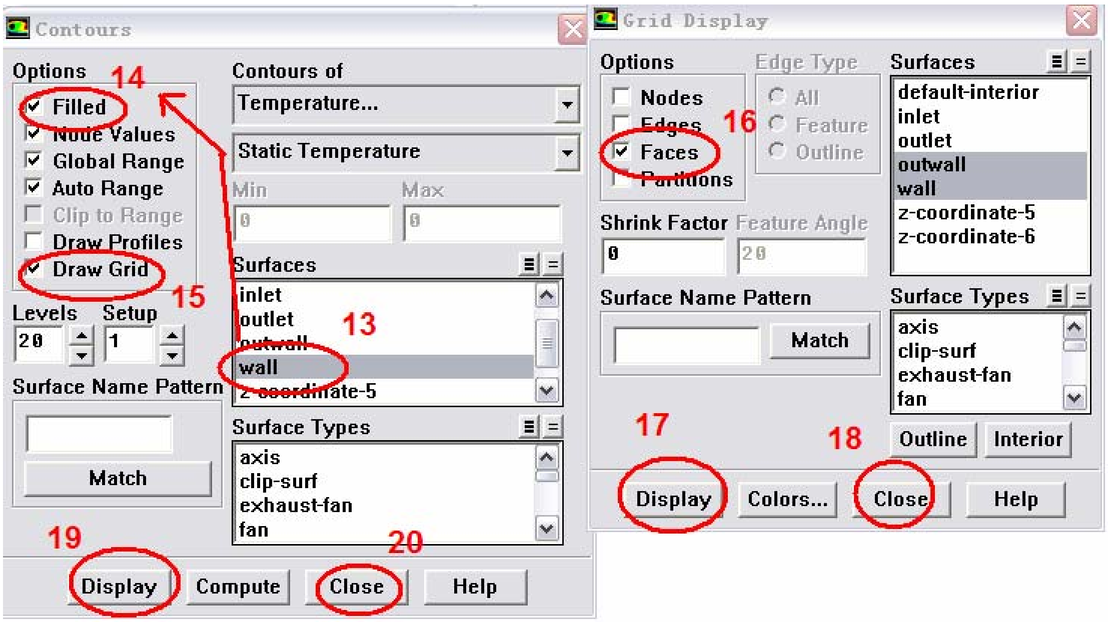

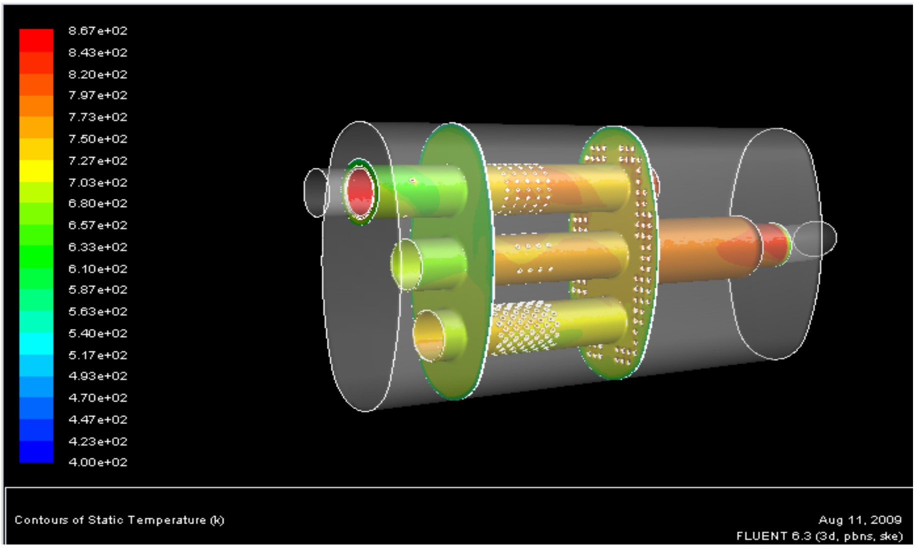

3. 点击图片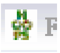图标，打开 Page setup…选项，勾选 Vector 选项，美丽因它而出现。然后点击 copy to clipboard，粘帖到 word 文档中，透明效果就出来了。

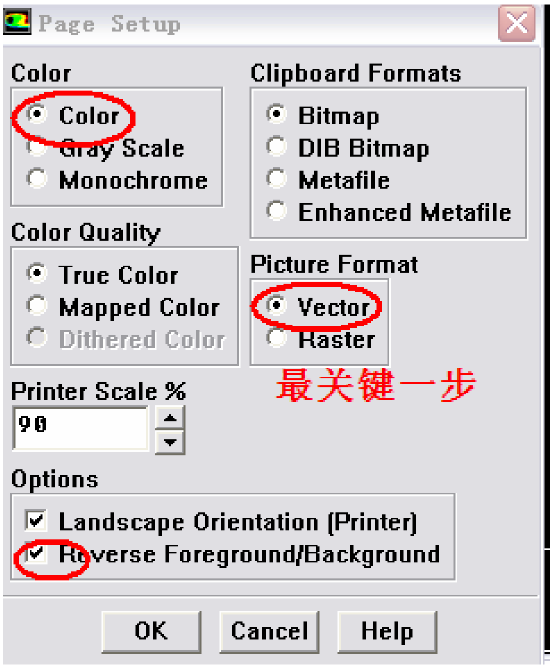

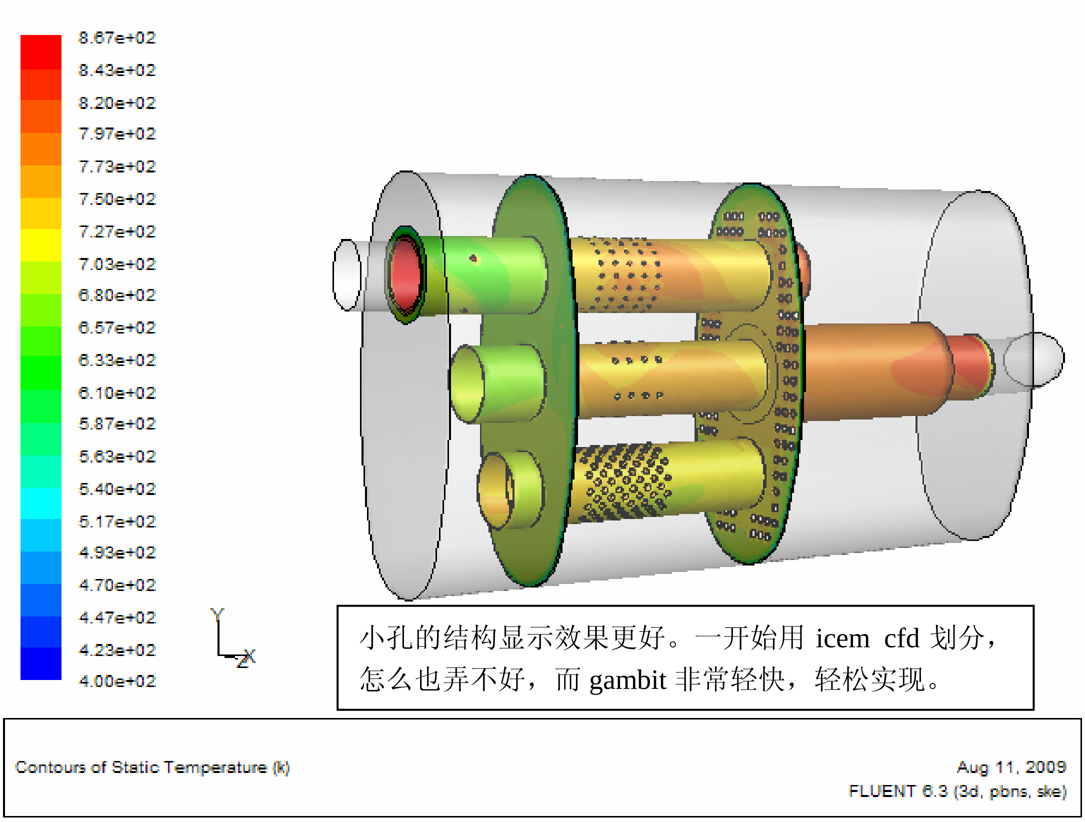

小孔的结构显示效果更好。一开始用 icem cfd 划分，怎么也弄不好，而 gambit 非常轻快，轻松实现。

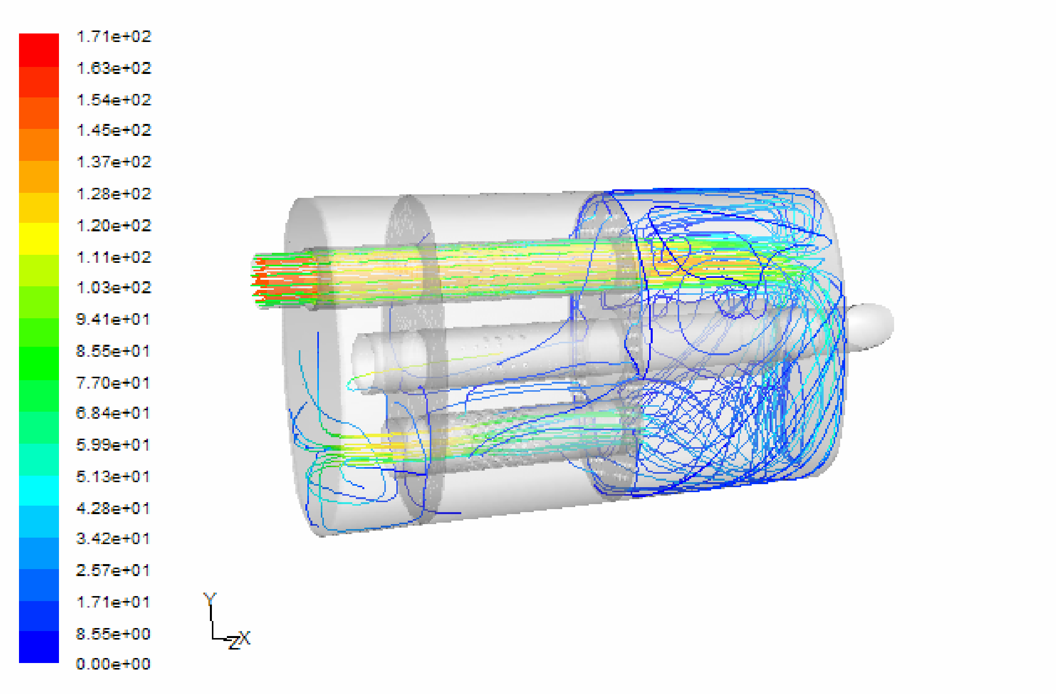

Pathlines Colored by Velocity Magnitude (m/s)

Aug 11, 2009
FLUENT 6.3 (3d, pbns, ske)